Questo disegno e' di proprieta' di OIOLI Rubinetterie che, a norma di legge, si riserva tutti i diritti.
This drawing / specification is the property of OIOLI Rubinetterie and must not be copied in part or whole without prior written permission of OIOLI Rubinetterie.

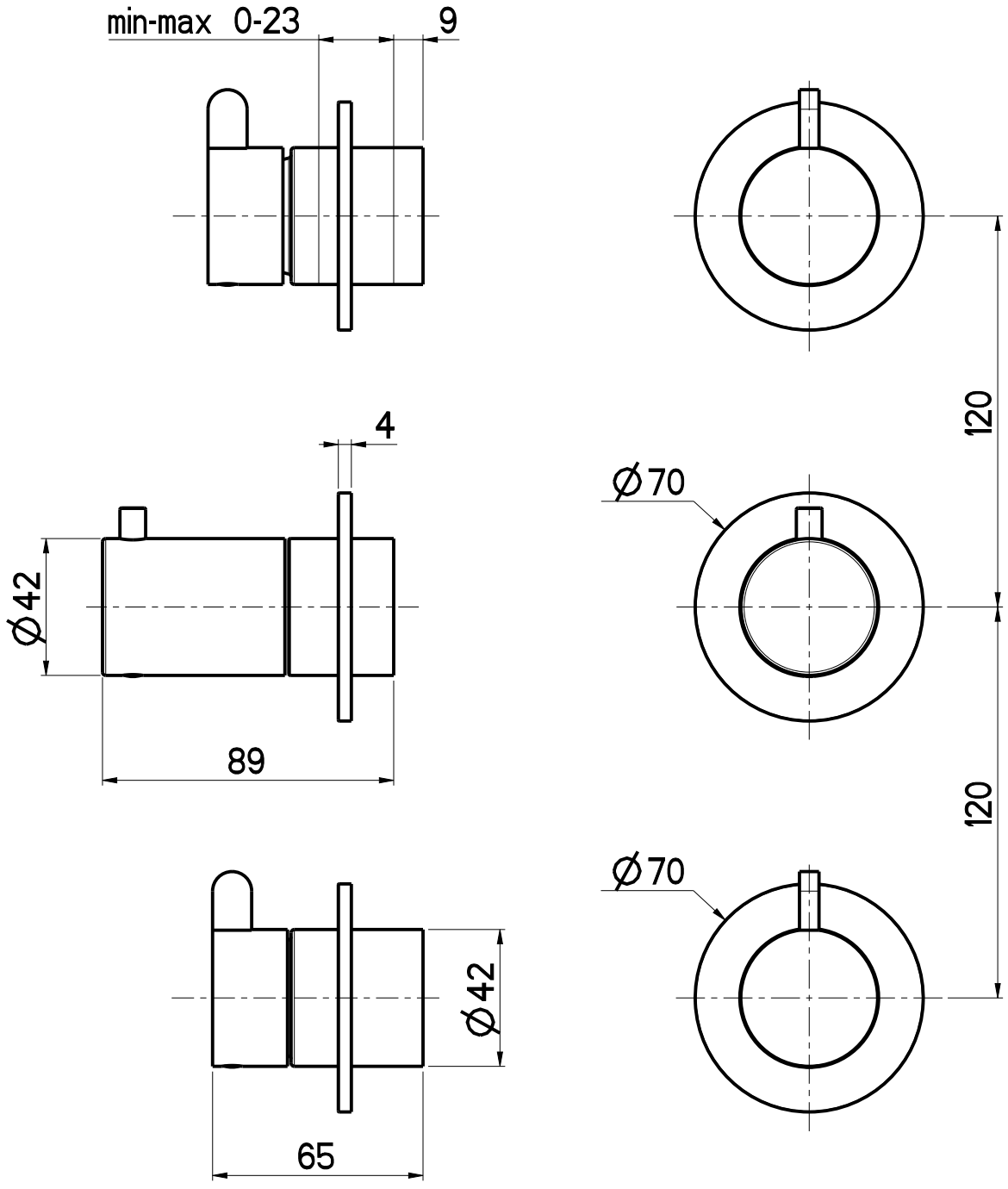


OIOLI RUBINETTERIE
e-mail: mattia @ oioli.com
Via Pul Stretta, 10/12
28024 Gozzano (No)
ITALY
Tel. 0322 956338
Fax 0322 912094

| DATA | 30/1/2026 | VERSIONE | PROGETTO | SCALA | CODICE DISEGNO |
|---|---|---|---|---|---|
| DISEGNATORE | B.F. | 1.1 | | 1:2 | OICBET014RO |

DESCRIZIONE: PARTI ESTERNE TERMO A PARETE 4 VIE CITY LIFE

ARTICOLO: CBET014RO